Câblage coffret AC

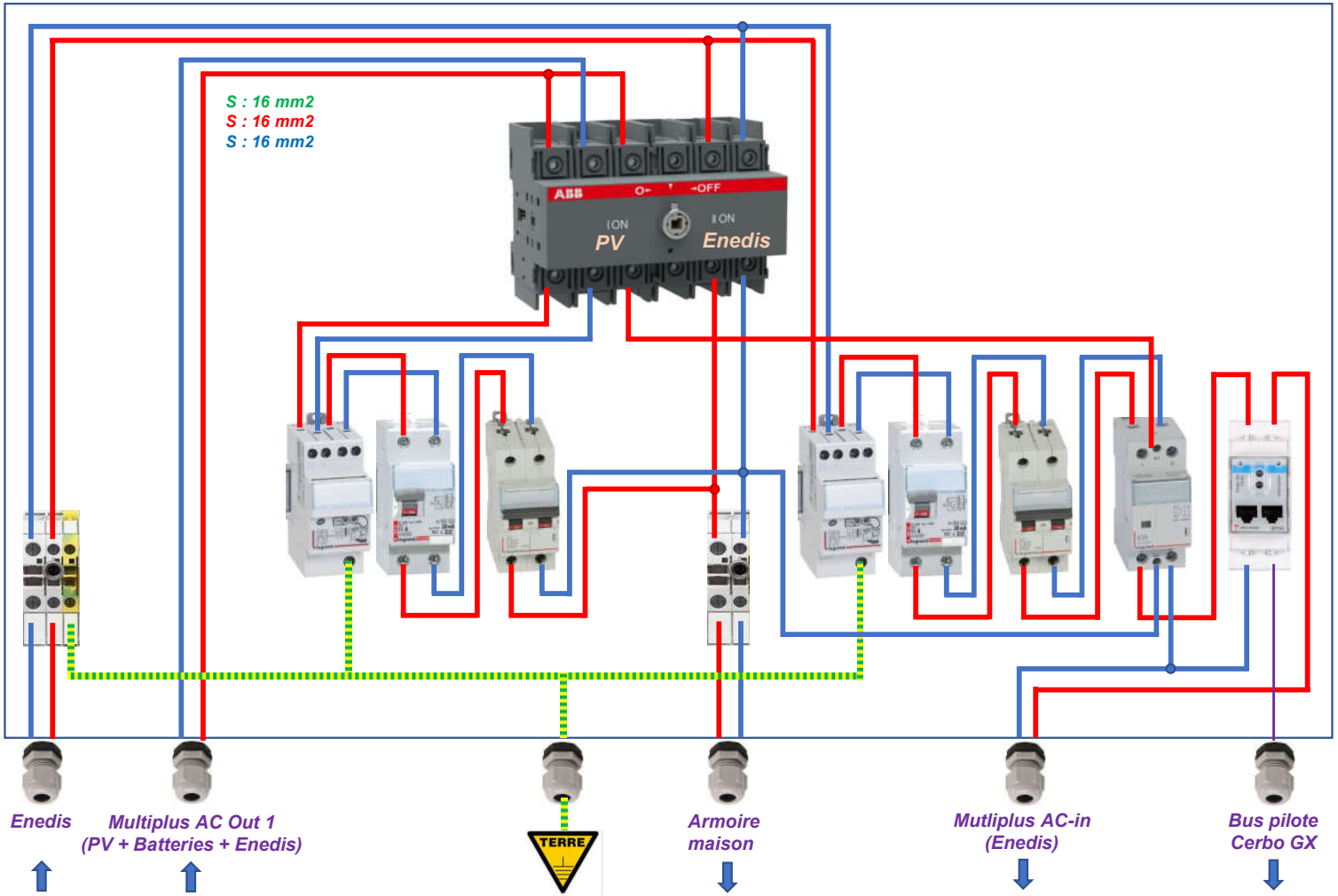

Coffret 36 modules 2 niveaux
2 x Diff 30mA / 63A
2 x Disjoncteur 63 A
2 x Parafoudre Type 2
1 x Contacteur puissance 63A
1 x Compteur d'énergie ET112 100A
1 x Inverseur de sources 100A