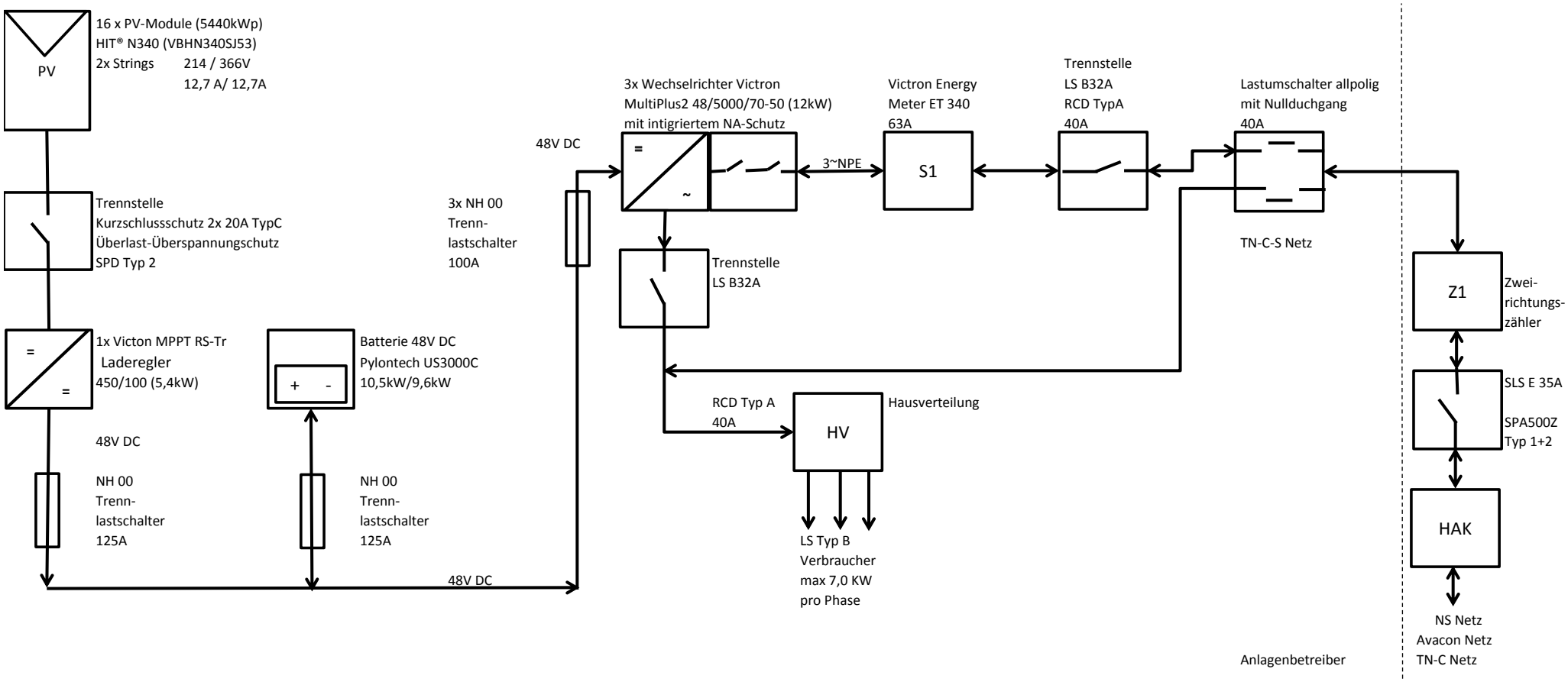Übersichtschaltplan (Einphasige Darstellung für Netzbetreiber)